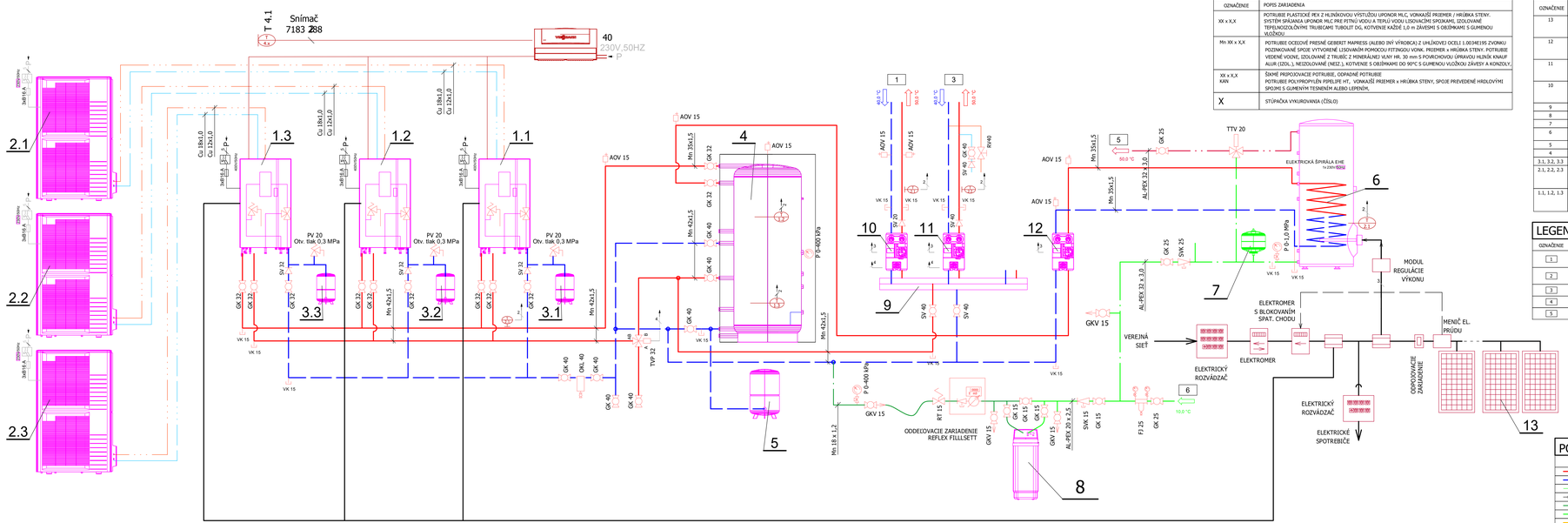

LEGENDA POTRUBIA:

OZNAČENIE	POPIS ZARIADENIA
XX x X,X	POTRUBIE PLASTICKÉ PEX Z HLINÍKOVOU VÝSTUŽOU UPONOR MLC, VONKAJŠÍ PRIEMER / HRÚBKA STENY. SYSTÉM SPÄJANIA UPONOR MLC PRE PITNÚ VODU A TEPLÚ VODU I.SOVÁCNEJ SPOJKAMI, IZOLOVANÉ TEPELNOIZOLOVNÝMI TRUBICAMI TUBOLIT DG, KOTVENIE KAŽDÉ 1,0 m ZÁVESMI S OBIJÓMKAMI S GUMENOU VLOŽKOU
Mn XX x X,X	POTRUBIE OCEĽOVÉ PRESNÉ GEIBERIT MAPRESS (ALEBO INÝ VÝROBCA) Z UHLÍKOVEJ OCELI 1.0034E195 ZVONKU POZINKOVANÉ SPOJE VYTVORENÉ LISOVANÍM POMOCOU FITINGOV VONK. PREMIER x HRÚBKA STENY. POTRUBIE VEDENÉ VONKU, IZOLOVANÉ Z TRUBÍC Z MINERÁLNEJ VLNY HR. 30 mm S POKROKOVOU ÚRAKOVU HLINÍK KNAUF ALUR (ZOL.), NEIZOLOVANÉ (NEIZ.), KOTVENIE S OBIJÍMKAMI DO 90°C S GUMENOU VLOŽKOU ZÁVESY A KONZOLY.
XX x X,X KAN	ŠIKNÉ PREPOJOVACIE POTRUBIE, ODPADNÉ POTRUBIE POTRUBIE-POLYPROPYLÉN PIPELIFE HT, VONKAJŠÍ PRIEMER x HRÚBKA STENY, SPOJE PREVEDENÉ HRDLOVÝMI SPOJMI S GUMENÝMI TESNENÍM ALEBO LEPENÍM.
X	STÚPAČKA VYKURovANIA (ČÍSLO)

LEGENDA ZARIADENIA:

OZNAČENIE	NÁZOV A POPIS ZARIADENIA
13	FOTOVOLTAICKÉ PANELY V VIESSMANN VITOVOLT 300 M185 VÝKON 285 W, NAPATIE 32,3, PRÚD 8,99 A, NAPATIE NAPRÁZDNO 39,7 V, ŠARATOVÝ PRÚD: 9,57 A, ÚČINNOŠŤ 17,8 %, POČET 8 KUSOV
12	ČERPADLOVÁ SKUPINA BEZ ZMIEŠAVÁČA M31 DN 25 (742142), ČERPADLO GRUNDFOS Alpha 25-60, OBJ. PRIETOK 0,48 l/s, TLAK 35 kPa, VÝKON 3-34 W, NAPATIE 1x230 V, PRÚD 0,04-0,32 A, PRIPOJENIE DN 1", 2x GK 25, 2x T 0-120°C, TROJCESTNÁ KLAPKA Kvs 10,0 m3/h, TEPELNÁ IZOLÁCIA, Kvs 6,0 m3/h, UPEVNENIE NA STENU (9569445)
11	ČERPADLOVÁ SADA SO ZMIEŠAVÁČOM VIESSMANN M32 DN 32 S ČERPADLOM GRUNDFOS Magna3 32-60, OBJ. PRIETOK 0,75 l/s, TLAK 35 kPa, EL. VÝKON 9-84 W, NAPÄTIE 1x230 V, PRÚD 0,09-0,75 A. PRIPOJENIE DN 5/4", SÉRIOVÝCH SR 10 (7199567)
10	ČERPADLOVÁ SKUPINA SO ZMIEŠAVÁČOM M32 DN 20 (741913), ČERPADLO GRUNDFOS Alpha2 25-60 180, OBJ. PRIETOK 1,00 l/s, TLAK 46 kPa, VÝKON 3-34 W, NAPATIE 1x230 V, PRÚD 0,04-0,32 A. PRIPOJENIE DN 1"/ 3/4", 2x GK 25, 2x T 0-120°C, TROJCESTNÁ KLAPKA Kvs 16,3 m3/h, TEPELNÁ IZOLÁCIA, Kvs 3,7 m3/h, UPEVNENIE NA STENU (9569449)
9	MODULÁRNY ROZDEĽOVAČ A ZBERAČ 3 NÁSOBNÝ VIESSMANN DN 32 (7194270) +KONZOLA, + PRÍSLUŠENSTVO
8	ÚPRAVŇA VODY VIESSMANN AQUAHOME 17-N VÝKON 250 W, NAPATIE 240 V / 50 Hz,
7	TLAKOVÁ EXPANZNÁ NÁDOBA S MEMBRÁNOU PRE PITNÚ VODU REFLEX 18/10 OBJEMU 18 L TLAK 1,0 MPa
6	ZÁSOBNÍKOVÝ OHRIEVAČ TEPLEJ VODY VIESSMANN VITOCELL 100 CVBB OBJEMU 300L S VYKURovNÍM VÝMENÍKOM VÝKONOV 65,0/30,0 kW EHE TEP. VÝKON 32 kW, TEPELNÝ VÝKON ŠPIRÁLY 2,2 kW (ALEBO INÝ VÝROBCA)
5	TLAKOVÁ EXPANZNÁ NÁDOBA S MEMBRÁNOU VIESSMANN N 35 (9572995). OBJEMU 35 L TLAK 0,30 MPa (9572993)
4	ZÁSOBNÍK VYKURovACIEJ VODY S IZOLÁCIOU VIESSMANN VITOCELL 100-E TYP SVP OBJEMU 400L (2002884)
3.1, 3.2, 3.3	TLAKOVÁ EXPANZNÁ NÁDOBA S MEMBRÁNOU VIESSMANN N 18 (9572993) OBJEMU 18 L TLAK 0,30 MPa (9572993)
2.1, 2.2, 2.3	TEPELNÉ ČERPADLO VONKAJŠIA JEDNOTKA VIESSMANN VITOCAL 200-S AWB-E-AC 201.D16 S VÝKONOM 11,60 kW, S OBEH. ČERPADLOM EL. PRÍKON 3,87 kW, NAPÄTIE 3xN/PE 400 V / 50Hz, MAXIMÁLNY PREVÁDZOVÝ PRÍDR.8,7 A, ROZDEHOVÝ PRÚD (S BLOKOVANÍM ROTORÓM) 15,0 A (16,0 A), ISTENIE 3xB16A, HMOTNOSŤ 137 kg
1.1, 1.2, 1.3	TEPELNÉ ČERPADLO VNÚTORNÁ JEDNOTKA VIESSMANN VITOCAL 200-S AWB-E-AC 201.D16 S VÝKONOM 11,03 kW (E-7/W35, COP 2,83), S OBEHOVÝM ČERPADLOM, NAPÄTIE 1xN/PE 230 V / 50Hz, ISTENIE 1x816A, HMOTNOSŤ 42 kg DOPLNKOVÉ VYKURovANIE 9 kW ELEKTRICKÝCH 3x B16A .

LEGENDA OKRUHOV:

OZNAČENIE	POPIS ZARIADENIA
1	VYKURovACIE OKRUH Č.1 (Technické zázemie) VÝKON 4,0 kW, TEPLOTNÝ SPÁD 50/40°C , PRIETOK 0,09 l/s, TLAKOVÁ STRATA OKRUHU 3,8 kPa, OBJEM SYSTÉMU 50 L
2	VYKURovACIE OKRUH Č.2 (Prevádzky) VÝKON 28,5 kW, TEPLOTNÝ SPÁD 50/40°C , PRIETOK 0,72 l/s, TLAKOVÁ STRATA OKRUHU 18,8 kPa, OBJEM SYSTÉMU 70 L
3	STUDENÁ VODA, TEPLOTA 10°C,
4	TEPLÁ VODA, TEPLOTA 50°C,
5	CIRKULAČNÉ POTRUBIE, TEPLOTA 45°C,

LEGENDA ARMATÚR:

OZNAČENIE	GRAFICKÁ ZNAČKA	POPIS ZARIADENIA
AOV XX		AUTOMATICKÝ ODVZDUŠŇOVACÍ VENTIL IVAR.VARIA (100400660), NOMINÁLNY PRIEMER
GK XX		GUĽOVÝ UZÁVER ZÁVITOVÝ IVAR Perfecta FIV.8363 (863800x), NOMINÁLNY PRIEMER (ALEBO INÝ VÝROBCA)
GKV xx		GUĽOVÝ UZÁVER ZÁVITOVÝ S NÁSTAVCOM NA HADICU IVAR FIV.08003 (108003ox), NOMINÁLNY PRIEMER (ALEBO INÝ VÝROBCA)
F XX		FILTER ZÁVITOVÝ IVAR FIV.08412 (108412xx), NOMINÁLNY PRIEMER (ALEBO INÝ VÝROBCA)
FS XX		FILTER ZÁVITOVÝ SAMOČISTIACI IVAR.FILTIR C/R (IVA8105xx), NOMINÁLNY PRIEMER (ALEBO INÝ VÝROBCA)
OKL xx		ODKAVOVAČ VIESSMANN SPIROTRAP (9148xxx), NOMINÁLNY PRIEMER
RT XX		DOPĽAŇOVACIA ZOSTAVA S HADICOVOU PRÍPOJKOU HONEYWELL VF 06, NOMINÁLNY PRIEMER, TLAK 1-3 bar
VDM XX		VODOMER MOKROBEŽNÝ SENSUS 420, SÚČASŤ AQUASISTU,
PV XX		POISTNÝ VENTIL ZÁVITOVÝ IVAR PV KB xx OUCO, NOMINÁLNY PRIEMER VSTUP/VÝSTUP, OTV. TLAK x.xx kPa,
SVK XX		SPÄTNÝ VENTIL ZÁVITOVÝ KONTROLOVATEĽNÝ IVAR CIM.33CREA (CIM033CREA0xx), STUPEŇ OCHRANY EA, NOMINÁLNY PRIEMER (ALEBO INÝ VÝROBCA)
SV XX		VÉNTIL SPÄTNÝ UNIVERZÁLNY ZÁVITOVÝ IVAR FIV.08030 (308030xx), NOMINÁLNY PRIEMER (ALEBO INÝ VÝROBCA)
TK XX		TROJCESTNÁ ELEKTRICKÁ KLAPKA S POHONOM VIESSMANN SÚČASŤ RÝCHLOMONTÁŽNEJ SADY,
TTV xx		TROJCESNÝ VENTIL ELEKTROMAGNETICKÝ VIESSMANN, NOMINÁLNY PRIEMER
TVV XX		TROJCESNÝ VENTIL TERMOSTATICKÝ DANFOSS TVM-W (003Z11xx), NOMINÁLNY PRIEMER
VK XX		VYPÚŠŤACÍ KOHÚT S HADICOVOU VÝVODKOU A ZÁTKOU IVAR.EUROJN (3111U0403), NOMINÁLNY PRIEMER
P x xx kPa		TLAKOMER SPODNÝ D 100, MERACÍ ROZSAH (PREMA/TLAK 03312-5), +KONDENZAČNÁ SLUČKA PRIVAROVACIA ZAPMUTÁ STN 137533.1, TLAKOMEROVÝ KOHÚT TROJCESTNÝ M20x1,5
T x xxx °C		TEPLOMER ROVNÝ D 63 (IVAR TP.120 A TA6312005) , MERACÍ ROZSAH V °C, + TEPLOMEROVÁ JÍMKA 45 mm
T1.X		PONORNÝ SNÍMAČ TEPLOTY (DODÁVKA MaR), ČÍSLO SNÍMAČA
T2.X		PRÍLOŽNÝ SNÍMAČ TEPLOTY (DODÁVKA MaR), ČÍSLO SNÍMAČA
T4.X		VONKAJŠÍ SNÍMAČ TEPLOTY (DODÁVKA MaR), ČÍSLO SNÍMAČA

POPIS ČIAR:

OZNAČENIE	POPIS ZARIADENIA
	VYKURovACIE PRÍVOD
	VYKURovACIE SPÄTOČKA
	VYKURovACIE OKRAJOVÉ PÁSY
	EXPANZNÉ POTRUBIE
	ROZVOD STUDENEJ VODY ZMÄKČENEJ
	ROZVOD STUDENEJ VODY SUROVEJ
	ROZVOD PLYNU ŽESTVUJÚCI
	TEPLÁ VODA
	POŽIARNA VODA
	KANALIZÁCIA

Číslo sady:

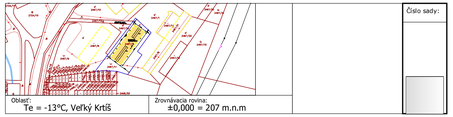

Vypracoval: Ing. Zdenko Nekvasil	Zodpovedný projektant: Ing. Zdenko Nekvasil	Hlavný projektant: Ing. Jozef Cibuľa	Ing. Zdenko Nekvasil, Strážska cesta 7221, 960 01 ZVOLEN, TEL. 0905 803 599
Investor : CEFA s.r.o., Novohradská 839, Veľký Krtíš 990 01			Účel: PS - PSP
Stavba : Zníženie energetickej náročnosti spoločnosti CEFA s.r.o.			Formát: 5 x A4
			Dátum: 06 / 2020
Stavebný objekt : ,			Číslo zákazky: 2020_06
Miesto stavby : Novohradská 839, 990 01 Veľký Krtíš, parc.č. 2467/7			Časť, profesia: Vykurovanie
Stavebný objekt : Schéma zapojenia zdroja tepla			Mierka: 1 : 25 (1 : 1 —) / Číslo výkresu: UK04